1 Allée des Bouleaux -F-95110 SANNOIS
+33 (0)1 39 98 55 00
info@restagraf.com

RIVET EXPANSÉ TÊTE LARGE Ø 4,8 X 23,5 mm BOUCLIER ET CARROSSERIE

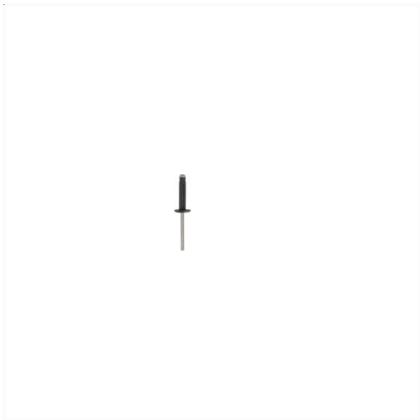

Code article	Nb de références	Nb de pièces	Conditionnement
4083	1	20	SACHET
42683	1	100	BOÎTE

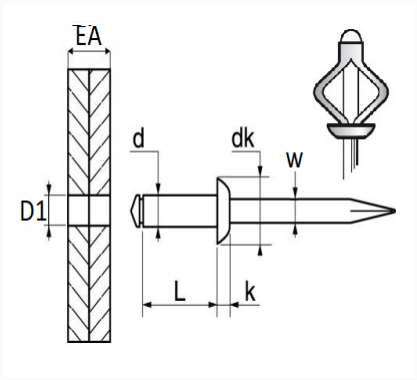

Informations techniques	
d	4.8 mm
L	23.5 mm
dk	12.3 mm
k	1.9 mm
w	2.64 mm
EA	5 → 12 mm
D1	5 mm

Matières
ALUMINIUM