1 Allée des Bouleaux -F-95110 SANNOIS
+33 (0)1 39 98 55 00
info@restagraf.com

RIVET ALU Ø 6,4 X 16 mm PORTE ET CARROSSERIE



Code article	Nb de références	Nb de pièces	Conditionnement
4081	1	200	BOÎTE
4079	1	20	SACHET

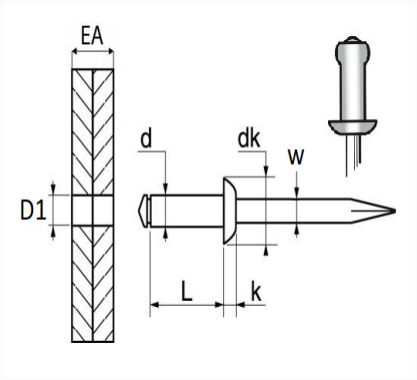

Informations techniques	
d	6.4 mm
L	16 mm
dk	12.5 mm
k	2.7 mm
w	2.9 mm
EA	6 → 10 mm
D1	6.5 mm

Matières
CORPS ALU / TIGE ACIER