Restagraf
1 Allée des Bouleaux -F-95110 SANNOIS
+33 (0)1 39 98 55 00
info@restagraf.com

CLIP ÉCROU À PINCER Ø 5,5 mm



Code article	Nb de références	Nb de pièces	Conditionnement
364	1	30	SACHET

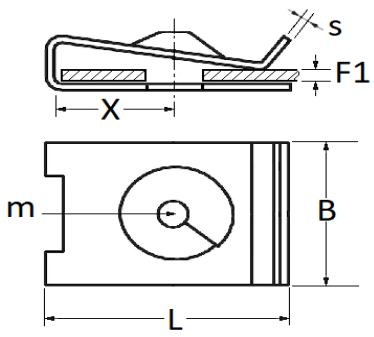

Informations techniques	
L	20.5 mm
B	13.5 mm
X	10 mm
s	0.8 mm
F1	0.9 → 2 mm
m	Vis à Tôle Ø 5.5 mm

Matières
ACIER

Correspondances constructeurs*	
B.M.W	07129925720

* Informations non contractuelles données à titre indicatif