1 Allée des Bouleaux -F-95110 SANNOIS
+33 (0)1 39 98 55 00
info@restagraf.com

# RIVET ALU STANDARD Ø 4 X 18 mm

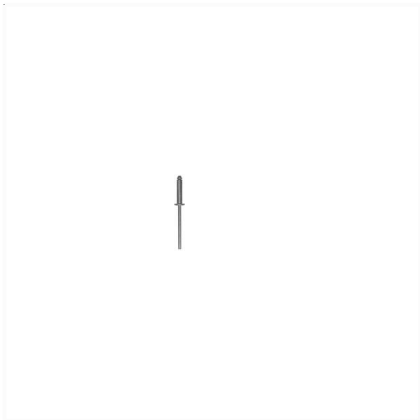

| Code article | Nb de références | Nb de pièces | Conditionnement |
|---|---|---|---|
| 4043 | 1 | 67 | SACHET |
| 4044 | 1 | 500 | BOÎTE |

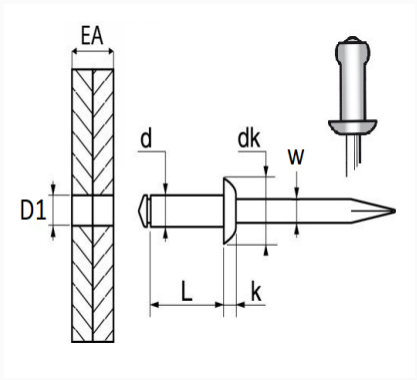


| Informations techniques | |
|---|---|
| d | 4 mm |
| L | 18 mm |
| dk | 8 mm |
| k | 1.3 mm |
| w | 2.15 mm |
| EA | 12.5 → 15 mm |
| D1 | 4.2 mm |
| | |
| | |
| | |

| Matières |
|---|
| CORPS ALU / TIGE ACIER |