1 Allée des Bouleaux -F-95110 SANNOIS
+33 (0)1 39 98 55 00
info@restagraf.com

RIVET ALU STANDARD Ø 4 X 16 mm

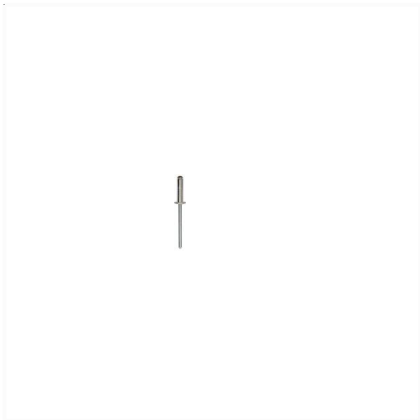

Code article	Nb de références	Nb de pièces	Conditionnement
4040	1	76	SACHET
4041	1	500	BOÎTE

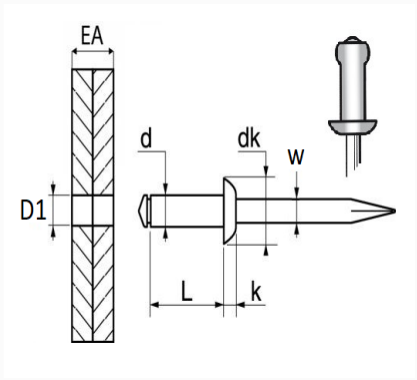

Informations techniques	
d	4 mm
L	16 mm
dk	8 mm
k	1.3 mm
w	2.25 mm
EA	10 → 12.5 mm
D1	4.2 mm

Matières
CORPS ALU / TIGE ACIER