1 Allée des Bouleaux -F-95110 SANNOIS
+33 (0)1 39 98 55 00
info@restagraf.com

RIVET ALU STANDARD Ø 4 X 12 mm



Code article	Nb de références	Nb de pièces	Conditionnement
4037	1	91	SACHET
4038	1	500	BOÎTE

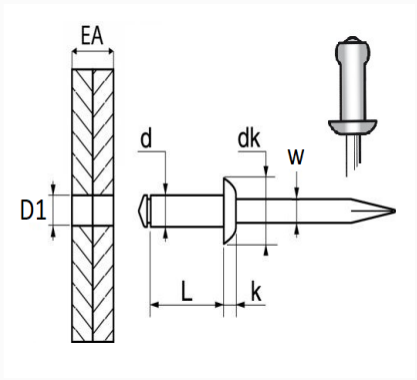

Informations techniques	
d	4 mm
L	12 mm
dk	8 mm
k	1.3 mm
w	2.15 mm
EA	6 → 8 mm
D1	4.2 mm

Matières
CORPS ALU / TIGE ACIER

Correspondances constructeurs*			
CITROËN - PEUGEOT	697041	CITROËN - PEUGEOT	697315

Correspondances constructeurs*	
RENAULT	7701405572

* Informations non contractuelles données à titre indicatif