1 Allée des Bouleaux -F-95110 SANNOIS
+33 (0)1 39 98 55 00
info@restagraf.com

RIVET ALU STANDARD Ø 4 X 10 mm



Code article	Nb de références	Nb de pièces	Conditionnement
4035	1	500	BOÎTE
4034	1	102	SACHET

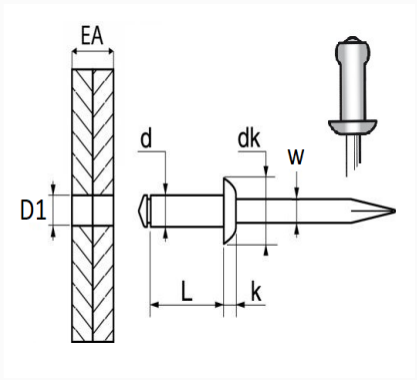

Informations techniques	
d	4 mm
L	10 mm
dk	8 mm
k	1.3 mm
w	2.15 mm
EA	4 → 6 mm
D1	4.2 mm

Matières
CORPS ALU / TIGE ACIER