1 Allée des Bouleaux -F-95110 SANNOIS
+33 (0)1 39 98 55 00
info@restagraf.com

RIVET ALU STANDARD Ø 4 X 6 mm



Code article	Nb de références	Nb de pièces	Conditionnement
4022	1	136	SACHET

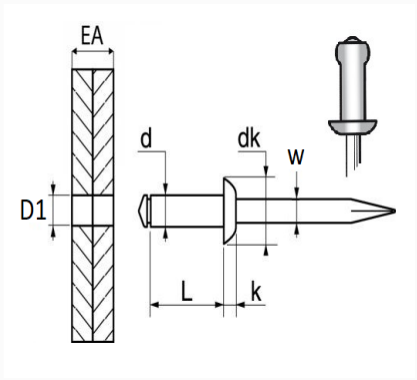

Informations techniques	
d	4 mm
L	6 mm
dk	8 mm
k	1.3 mm
w	2.15 mm
EA	1 → 3 mm
D1	4.2 mm

Matières
CORPS ALU / TIGE ACIER

Correspondances constructeurs*	
CITROËN - PEUGEOT	8247A1

* Informations non contractuelles données à titre indicatif