1 Allée des Bouleaux -F-95110 SANNOIS
+33 (0)1 39 98 55 00
info@restagraf.com

RIVET ALU STANDARD Ø 3 X 16 mm

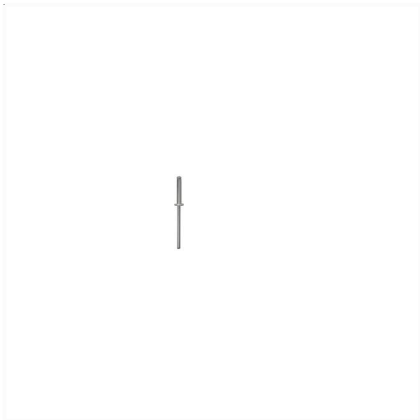

Code article	Nb de références	Nb de pièces	Conditionnement
4018	1	91	SACHET
4019	1	500	BOÎTE

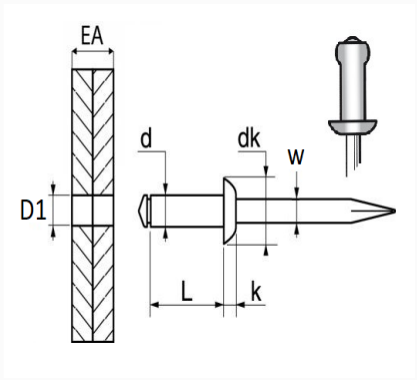

Informations techniques	
d	3 mm
L	16 mm
dk	6 mm
k	1.1 mm
w	1.75 mm
EA	9 → 13 mm
D1	3.2 mm

Matières
CORPS ALU / TIGE ACIER