1 Allée des Bouleaux -F-95110 SANNOIS
+33 (0)1 39 98 55 00
info@restagraf.com

CLIP ÉCROU À PINCER Ø 2,9 mm



Code article	Nb de références	Nb de pièces	Conditionnement
346	1	25	SACHET

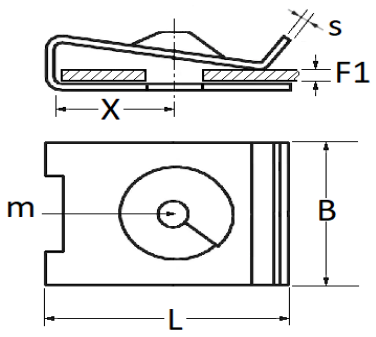

Informations techniques	
L	12 mm
B	8 mm
X	5.5 mm
s	0.5 mm
F1	0.8 → 1.6 mm
m	Vis à Tôle Ø 2.9 mm

Matières
ACIER XC68

Correspondances constructeurs*	
RENAULT	7703046016

* Informations non contractuelles données à titre indicatif