1 Allée des Bouleaux -F-95110 SANNOIS
+33 (0)1 39 98 55 00
info@restagraf.com

COUVRE PÉDALE 85 X 58 mm FREIN

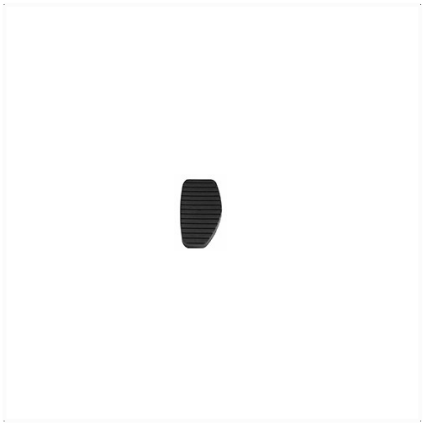

Code article	Nb de références	Nb de pièces	Conditionnement
2714	1	1	SACHET

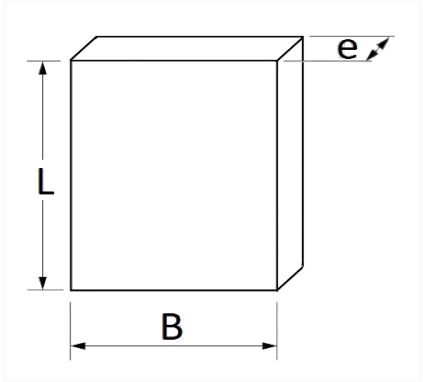

Informations techniques	
L	85 mm
B	58 mm
e	12 mm

Matières
ETHYLENE PROPYLENE DIENE MONO.

Correspondances constructeurs*	
CITROËN - PEUGEOT	450412

* Informations non contractuelles données à titre indicatif