1 Allée des Bouleaux -F-95110 SANNOIS
+33 (0)1 39 98 55 00
info@restagraf.com

COUVRE PÉDALE 75 x 45 mm FREIN ET EMBRAYAGE

Code article	Nb de références	Nb de pièces	Conditionnement
2703	1	1	SACHET

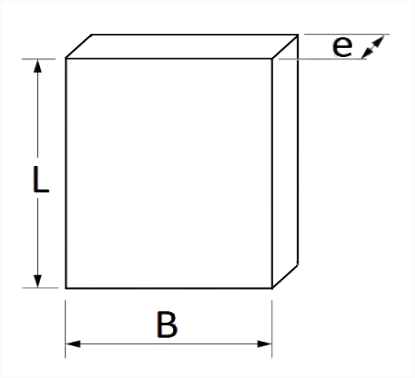

Informations techniques	
L	74 mm
B	59 mm
e	11 mm

Matières
ETHYLENE PROPYLENE DIENE MONO.

Correspondances constructeurs*	
RENAULT	7700765318

* Informations non contractuelles données à titre indicatif