1 Allée des Bouleaux -F-95110 SANNOIS
+33 (0)1 39 98 55 00
info@restagraf.com

# SILENTBLOC D'ÉCHAPPEMENT M8-1.25 L = 27 mm



| Code article | Nb de références | Nb de pièces | Conditionnement |
|---|---|---|---|
| 2502 | 2 | 1 | SACHET |
| 12502 | 2 | 10 | BOÎTE |

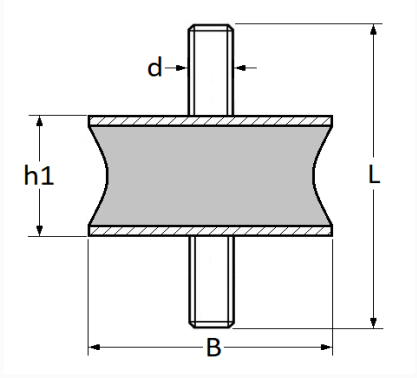


| Informations techniques | |
|---|---|
| L | 64 mm |
| h1 | 27 mm |
| B | 43.5 mm |
| d | M8 x 1.25 |

| Matières |
|---|
| ACIER+EPDM |

| Correspondances constructeurs* | |
|---|---|
| RENAULT | 7700565762 |

* Informations non contractuelles données à titre indicatif