1 Allée des Bouleaux -F-95110 SANNOIS
+33 (0)1 39 98 55 00
info@restagraf.com

RIVET MULTI-SERRAGE ACIER TÊTE LARGE Ø 4,8 x 10,8 mm



Code article	Nb de références	Nb de pièces	Conditionnement
139016	1	6	SACHET

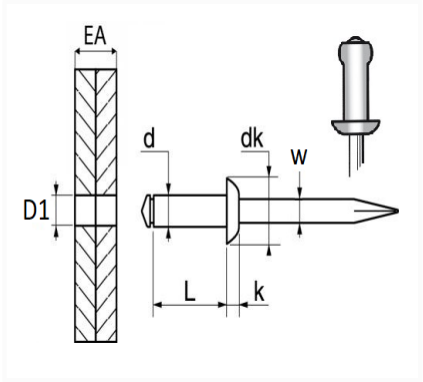

Informations techniques	
d	4.8 mm
L	10.8 mm
dk	16 mm
k	2 mm
w	3 mm
EA	1.5 → 6 mm
D1	4.9 → 5.2 mm

Matières
ACIER

Correspondances constructeurs*	
VOLVO	30622547

* Informations non contractuelles données à titre indicatif