1 Allée des Bouleaux -F-95110 SANNOIS
+33 (0)1 39 98 55 00
info@restagraf.com

# ÉCROU HEXAGONAL PLASTIQUE A EMBASE Ø 6 mm



| Code article | Nb de références | Nb de pièces | Conditionnement |
|---|---|---|---|
| 136033 | 1 | 6 | SACHET |

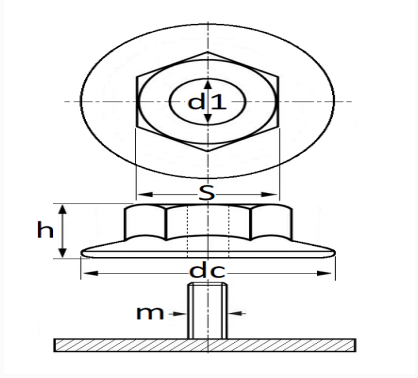


| Informations techniques | |
|---|---|
| | |
| h | 13.3 mm |
| s | 13 mm |
| | |
| m | Goujon M6 |
| | |
| | |
| | |
| | |
| | |

| Matières |
|---|
| POLYACETAL |