1 Allée des Bouleaux -F-95110 SANNOIS
+33 (0)1 39 98 55 00
info@restagraf.com

AGRAFE DE PANNEAU Ø 6,5 mm



Code article	Nb de références	Nb de pièces	Conditionnement
130489	1	4	SACHET

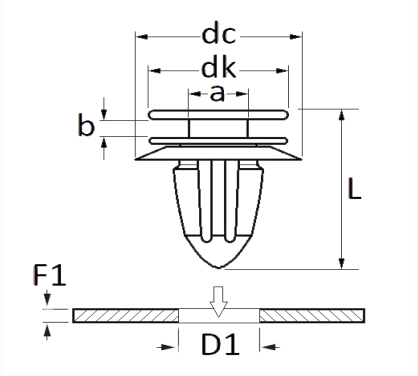

Informations techniques	
dk	11.5 mm
dc	14 mm
b	2 mm
a	4 mm
D1	6.5 mm
F1	0.7 → 1 mm

Matières
POLYACETAL