1 Allée des Bouleaux -F-95110 SANNOIS
+33 (0)1 39 98 55 00
info@restagraf.com

RIVET PLASTIQUE Ø 6 mm

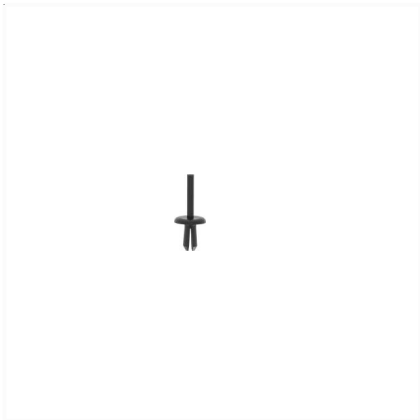

Code article	Nb de références	Nb de pièces	Conditionnement
130483	1	6	SACHET

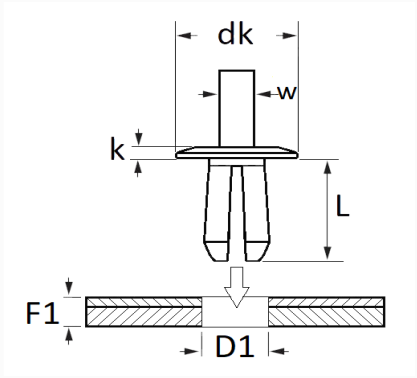

Informations techniques	
dk	16 mm
k	2.5 mm
w	3.5 mm
L	14.5 mm
D1	6 mm

Matières
POLYACETAL COPOLYMERE

Correspondances constructeurs*			
MERCEDES-BENZ	A0009904592	VOLVO	1268176

* Informations non contractuelles données à titre indicatif