1 Allée des Bouleaux -F-95110 SANNOIS
+33 (0)1 39 98 55 00
info@restagraf.com

RIVET PLASTIQUE Ø 5 mm



Code article	Nb de références	Nb de pièces	Conditionnement
130459	1	6	SACHET

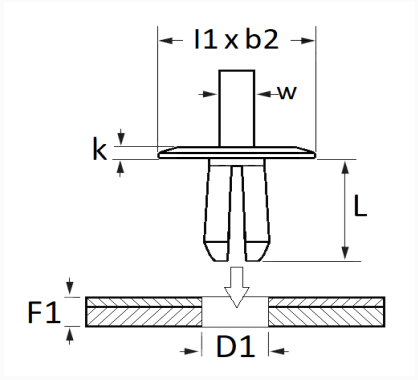

Informations techniques	
l1	24.7 mm
b2	8 mm
k	1.5 mm
w	3.15 mm
L	10.1 mm
D1	5 mm
F1	2 → 5 mm

Matières
POLYAMIDE 66

Correspondances constructeurs*	
VOLVO	9133073

* Informations non contractuelles données à titre indicatif