Restagraf
1 Allée des Bouleaux -F-95110 SANNOIS
+33 (0)1 39 98 55 00
info@restagraf.com

RIVET PLASTIQUE Ø 8 mm

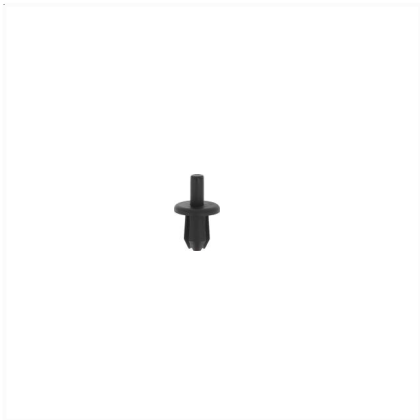

Code article	Nb de références	Nb de pièces	Conditionnement
130451	1	9	SACHET

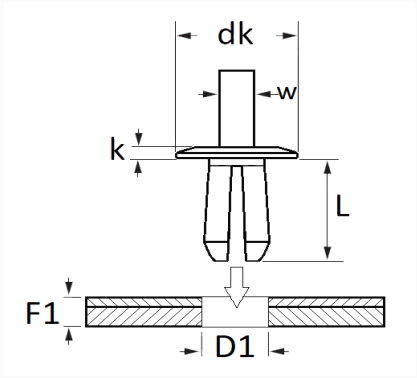

Informations techniques	
dk	16 mm
k	2.5 mm
w	4.8 mm
L	14 mm
D1	8 mm
F1	1 → 8 mm

Matières
POLYAMIDE 66

Correspondances constructeurs*			
VOLVO	1268642	VOLVO	9133417

* Informations non contractuelles données à titre indicatif