1 Allée des Bouleaux -F-95110 SANNOIS
+33 (0)1 39 98 55 00
info@restagraf.com

RACCORD 3 VOIES Ø 5 mm POUR TUYAU LAVE-GLACE



Code article	Nb de références	Nb de pièces	Conditionnement
2266	1	1	SACHET

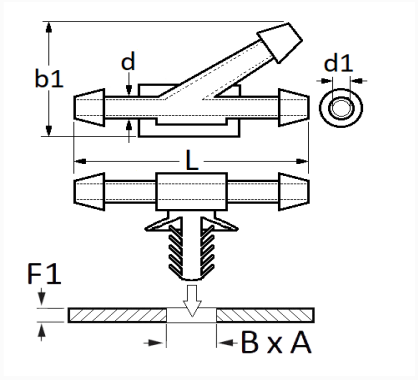

Informations techniques	
L	38 mm
b1	28.75 mm
d	5 mm
d1	3.6 mm
B	7 mm
A	7 mm
F1	0.7 → 1.5 mm

Matières
POLYAMIDE

Correspondances constructeurs*			
OPEL (GM) N° Catalogue	4419912	OPEL (GM) N° de Pièce	93167518

Correspondances constructeurs*	
RENAULT	289376555R

* Informations non contractuelles données à titre indicatif