Restagraf
1 Allée des Bouleaux -F-95110 SANNOIS
+33 (0)1 39 98 55 00
info@restagraf.com

AGRAFE DE MOULURE Ø 8,8 mm CEINTURE DE CAISSE



Code article	Nb de références	Nb de pièces	Conditionnement
130434	1	8	SACHET

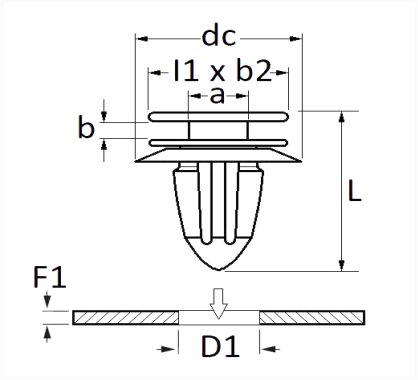

Informations techniques	
l1	16 mm
b2	13.1 mm
dc	14 mm
b	1.8 mm
a	4 mm
L	22.4 mm
D1	8.8 mm
F1	1.7 → 1.9 mm

Matières
POLYACETAL

Correspondances constructeurs*			
CUPRA	3C0853585B	SEAT	3C0853585B

Correspondances constructeurs*	
VOLKSWAGEN	3C0853585B

* Informations non contractuelles données à titre indicatif