1 Allée des Bouleaux -F-95110 SANNOIS
+33 (0)1 39 98 55 00
info@restagraf.com

AGRAFE DE MOULURE Ø 6 mm



Code article	Nb de références	Nb de pièces	Conditionnement
130428	1	8	SACHET

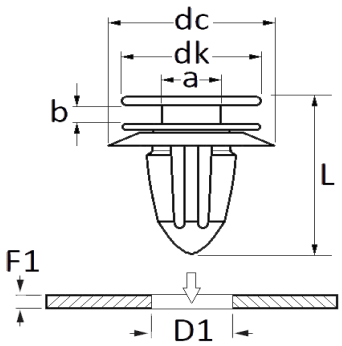

Informations techniques	
dk	7 mm
dc	10 mm
b	1.6 mm
a	4 mm
L	19.6 mm
D1	6 mm
F1	0.8 mm

Matières
POLYACETAL

Correspondances constructeurs*			
MAZDA	KD5350M38	SUBSTITUABLE À MAZDA	BJS750M38

* Informations non contractuelles données à titre indicatif