1 Allée des Bouleaux -F-95110 SANNOIS
+33 (0)1 39 98 55 00
info@restagraf.com

JOINT TORIQUE MARRON Ø 13,6 X 18,46 X 2,43 mm POUR CLIMATISATION



Code article	Nb de références	Nb de pièces	Conditionnement
2234	1	8	SACHET

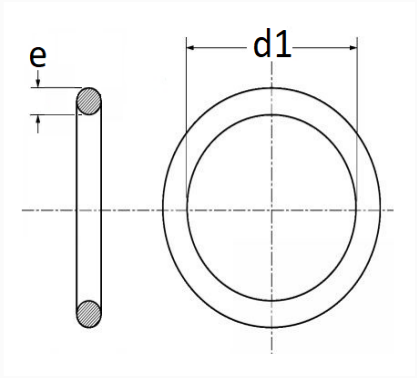

Informations techniques	
d1	13.60 mm
e	2.43 mm

Matières
NITRILE HDROGENE AUTO-LUB

Correspondances constructeurs*	
CITROËN - PEUGEOT	9788L6

* Informations non contractuelles données à titre indicatif