Restagraf
1 Allée des Bouleaux -F-95110 SANNOIS
+33 (0)1 39 98 55 00
info@restagraf.com

AGRAFE DE MOULURE Ø 10.2 mm CEINTURE DE CAISSE



Code article	Nb de références	Nb de pièces	Conditionnement
130402	1	12	SACHET

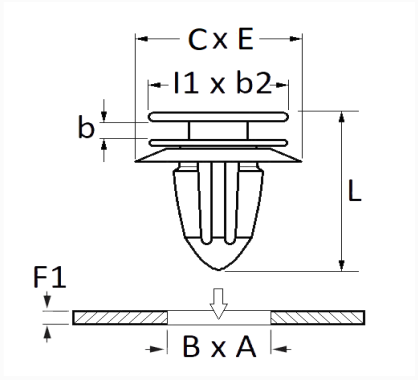

Informations techniques	
I1	16 mm
b2	13.1 mm
b	2.7 mm
F1	0.7 → 1 mm

Matières
POLYACETAL ET ELASTOMERE

Correspondances constructeurs*	
VOLKSWAGEN	WHT008733

* Informations non contractuelles données à titre indicatif