1 Allée des Bouleaux -F-95110 SANNOIS
+33 (0)1 39 98 55 00
info@restagraf.com

AGRAFE DE MOULURE Ø 7 → 7.2 mm



Code article	Nb de références	Nb de pièces	Conditionnement
11217	1	6	SACHET

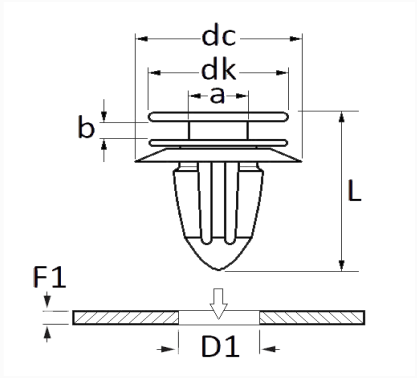

Informations techniques	
dk	10 mm
dc	12 mm
b	1.2 mm
a	5.4 mm
L	14.4 mm
D1	7 → 7.2 mm
F1	1.2 mm

Matières
POLYACETAL COPOLYMERE

Correspondances constructeurs*	
VOLKSWAGEN	1K6837200A

* Informations non contractuelles données à titre indicatif