Restagraf
1 Allée des Bouleaux -F-95110 SANNOIS
+33 (0)1 39 98 55 00
info@restagraf.com

# RIVET PLASTIQUE Ø 8 mm



| Code article | Nb de références | Nb de pièces | Conditionnement |
|---|---|---|---|
| 130440 | 1 | 6 | SACHET |

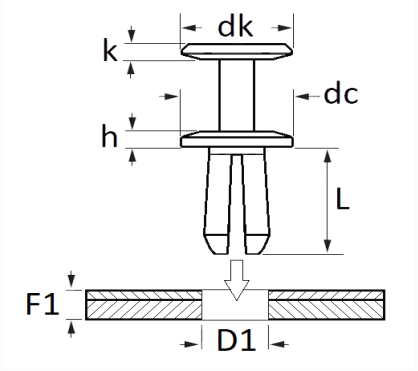


| Informations techniques | |
|---|---|
| dk | 13 mm |
| k | 1.3 mm |
| dc | 18 mm |
| h | 1.8 mm |
| L | 14 mm |
| D1 | 8 mm |
| F1 | 4 → 7 mm |
| | |
| | |
| | |

| Matières |
|---|
| POLYAMIDE 6 |

| Correspondances constructeurs* | | | |
|---|---|---|---|
| AUDI | N90558401 | VOLKSWAGEN | N90558401 |

* Informations non contractuelles données à titre indicatif