Restagraf
1 Allée des Bouleaux -F-95110 SANNOIS
+33 (0)1 39 98 55 00
info@restagraf.com

ÉCROU PLASTIQUE CARTER D'AILE / PARE-BOUE



Code article	Nb de références	Nb de pièces	Conditionnement
228114	1	2	BLISTER
11767	1	8	SACHET
42647	1	100	BOÎTE

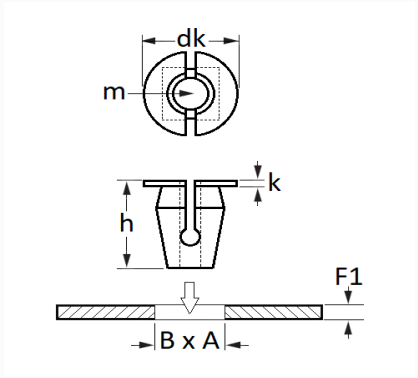

Informations techniques	
dk	20 mm
k	1 mm
h	18.7 mm
m	Vis Matériaux Tendres Ø 6 mm
B	8.5 mm
A	8.5 mm
F1	1.5 mm

Matières
NYLON

Correspondances constructeurs*			
CITROËN - PEUGEOT	B000951180	TOYOTA / LEXUS	9018906013

* Informations non contractuelles données à titre indicatif