1 Allée des Bouleaux -F-95110 SANNOIS
+33 (0)1 39 98 55 00
info@restagraf.com

JOINT TORIQUE MARRON Ø 6,8 X 10,54 X 1,87 mm POUR CLIMATISATION

Code article	Nb de références	Nb de pièces	Conditionnement
2226	1	8	SACHET

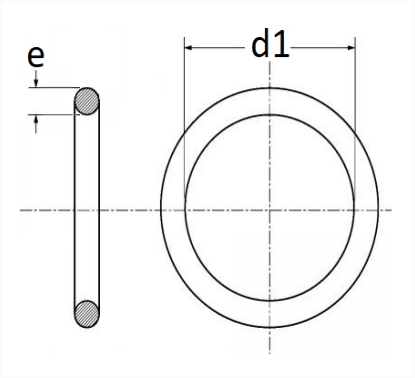

Informations techniques	
d1	6.80 mm
e	1.87 mm

Matières
NITRILE HDROGENE AUTO-LUB

Correspondances constructeurs*	
CITROËN - PEUGEOT	9788L3

* Informations non contractuelles données à titre indicatif