1 Allée des Bouleaux -F-95110 SANNOIS
+33 (0)1 39 98 55 00
info@restagraf.com

CLIP ÉCROU À PINCER Ø 4,2 mm HAUT-PARLEUR



Code article	Nb de références	Nb de pièces	Conditionnement
42728	1	100	BOÎTE
398	1	25	SACHET

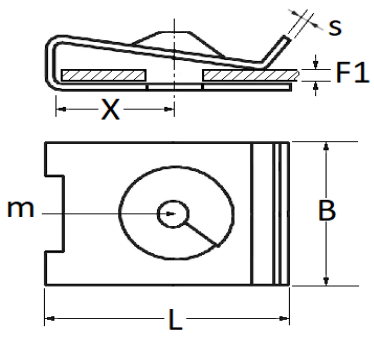

Informations techniques	
L	20.1 mm
B	14 mm
X	7.5 mm
s	0.6 mm
F1	0.6 → 3.8 mm
m	Vis à Tôle Ø 4.2 mm

Matières
ACIER XC60

Correspondances constructeurs*			
RENAULT	7703046028	RENAULT	7703046069

Correspondances constructeurs*	
RENAULT	7703046146

* Informations non contractuelles données à titre indicatif