1 Allée des Bouleaux -F-95110 SANNOIS
+33 (0)1 39 98 55 00
info@restagraf.com

# CLIP ÉCROU À PINCER Ø 4,2 mm



| Code article | Nb de références | Nb de pièces | Conditionnement |
|---|---|---|---|
| 42727 | 1 | 100 | BOÎTE |
| 347 | 1 | 25 | SACHET |

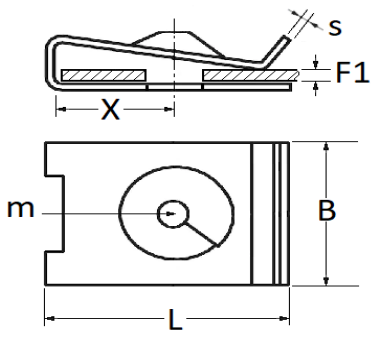


| Informations techniques | |
|---|---|
| L | 16 mm |
| B | 12 mm |
| X | 8.5 mm |
| s | 0.6 mm |
| F1 | 0.6 → 1.4 mm |
| m | Vis à Tôle Ø 4.2 mm |
| | |
| | |
| | |
| | |

| Matières |
|---|
| ACIER XC68 |

| Correspondances constructeurs* | | | |
|---|---|---|---|
| ALFA ROMEO | 143722790 | ALFA ROMEO | 853850200 |
| | | | |

| Correspondances constructeurs* | | | |
|---|---|---|---|
| FIAT | 143722790 | FIAT | 853850200 |
| RENAULT | 0853850200 | | |

* Informations non contractuelles données à titre indicatif