Restagraf
1 Allée des Bouleaux -F-95110 SANNOIS
+33 (0)1 39 98 55 00
info@restagraf.com

AGRAFE DE MOULURE Ø 8 mm CEINTURE DE CAISSE



Code article	Nb de références	Nb de pièces	Conditionnement
42720	1	100	BOÎTE
12914	1	12	SACHET

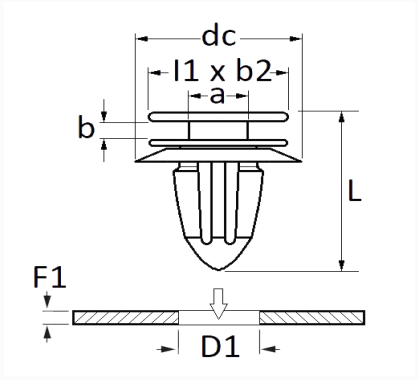

Informations techniques	
l1	10 mm
b2	8 mm
dc	20 mm
b	1.8 mm
a	3 x 4 mm
L	14.6 mm
D1	8 mm
F1	0.8 → 1.8 mm

Matières
POLYACETAL COPOLYMERE

Correspondances constructeurs*			
CITROËN - PEUGEOT	8251EN	FIAT	71719954

Correspondances constructeurs*			
FIAT	71737918	FIAT	71775718

* Informations non contractuelles données à titre indicatif