Restagraf
1 Allée des Bouleaux -F-95110 SANNOIS
+33 (0)1 39 98 55 00
info@restagraf.com

AGRAFE DE MOULURE Ø 8 mm ÉLARGISSEUR D'AILE



Code article	Nb de références	Nb de pièces	Conditionnement
42719	1	100	BOÎTE
12913	1	10	SACHET

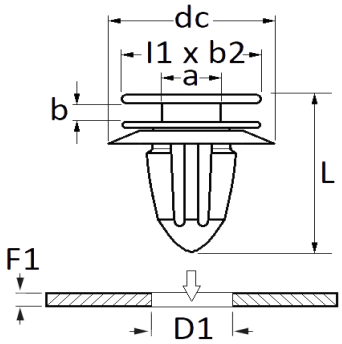

Informations techniques	
l1	12 mm
b2	10 mm
dc	18 mm
b	2.5 mm
a	5.5 x 7.5 mm
L	17.3 mm
D1	8 mm
F1	2.5 → 3 mm

Matières
POLYACETAL COPOLYMERE

Correspondances constructeurs*			
ALFA ROMEO	71748293	FIAT	52014730

Correspondances constructeurs*			
FIAT	71748293	LANCIA	71748293

* Informations non contractuelles données à titre indicatif