Restagraf
1 Allée des Bouleaux -F-95110 SANNOIS
+33 (0)1 39 98 55 00
info@restagraf.com

AGRAFE DE MOULURE Ø 8 mm ÉLARGISSEUR D'AILE



Code article	Nb de références	Nb de pièces	Conditionnement
42712	1	100	BOÎTE
12631	1	10	SACHET

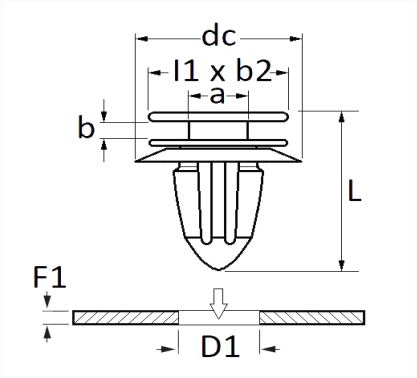

Informations techniques	
l1	11.5 mm
b2	11.5 mm
dc	22 mm
b	1.5 mm
a	6 mm
L	16 mm
D1	8 mm
F1	0.65 mm

Matières
POLYACETAL ET ELASTOMERE

Correspondances constructeurs*			
ALFA ROMEO	50574785	ALFA ROMEO	735537083

Correspondances constructeurs*			
CHRYSLER - JEEP	68631083AA	CHRYSLER - JEEP	735537083
FIAT	735490766	FIAT	735537083

* Informations non contractuelles données à titre indicatif