Restagraf
1 Allée des Bouleaux -F-95110 SANNOIS
+33 (0)1 39 98 55 00
info@restagraf.com

RIVET PLASTIQUE Ø 8 mm CARTER D'AILE / PARE-BOUE



Code article	Nb de références	Nb de pièces	Conditionnement
42705	1	100	BOÎTE
12232	1	6	SACHET
228169	1	4	BLISTER

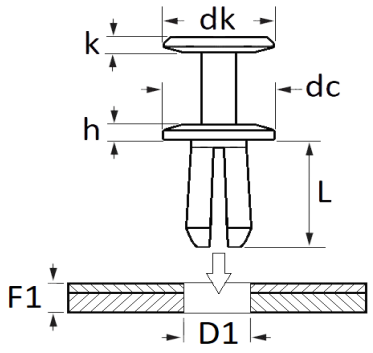

Informations techniques	
dk	13 mm
k	1 mm
dc	20 mm
h	3 mm
L	9.5 mm
D1	8 mm
F1	3.5 → 4.5 mm

Matières
POLYACETAL COPOLYMERE

Correspondances constructeurs*			
FORD Finis	4179287	FORD N° Technique	YL8416K194HCA

Correspondances constructeurs*	
MAZDA	BC1D56145

* Informations non contractuelles données à titre indicatif