Restagraf
1 Allée des Bouleaux -F-95110 SANNOIS
+33 (0)1 39 98 55 00
info@restagraf.com

AGRAFE DE JOINT Ø 4,6 mm ANTI-SALISSURE PORTE



Code article	Nb de références	Nb de pièces	Conditionnement
42704	1	100	BOÎTE
12064	1	18	SACHET

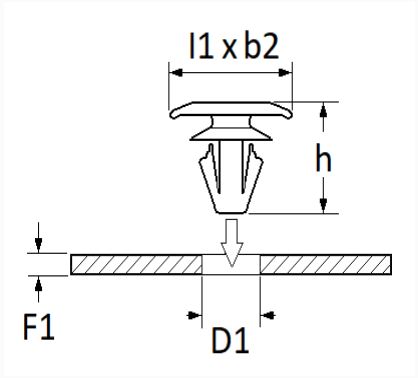

Informations techniques	
l1	12.7 mm
b2	5 mm
h	9.2 mm
D1	4.6 mm
F1	0.8 mm

Matières
POLYAMIDE 66

Correspondances constructeurs*			
SEAT	1Z0837732A	SKODA	1Z0837732A

Correspondances constructeurs*	
VOLKSWAGEN	1Z0837732A

* Informations non contractuelles données à titre indicatif