1 Allée des Bouleaux -F-95110 SANNOIS
+33 (0)1 39 98 55 00
info@restagraf.com

# RIVET PLASTIQUE Ø 6,2 mm .



| Code article | Nb de références | Nb de pièces | Conditionnement |
|---|---|---|---|
| 42686 | 1 | 100 | BOÎTE |
| 10484 | 1 | 25 | SACHET |

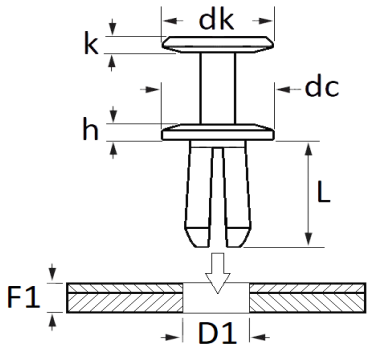


| Informations techniques | |
|---|---|
| dk | 9.8 mm |
| k | 2.6 mm |
| dc | 12.1 mm |
| h | 1.5 mm |
| L | 14.2 mm |
| D1 | 6.2 mm |
| F1 | 5.8 → 11 mm |
| | |
| | |
| | |

| Matières |
|---|
| POLYACETAL COPOLYMERE |

| Correspondances constructeurs* | | | |
|---|---|---|---|
| CITROËN - PEUGEOT | 6991F0 | MERCEDES-BENZ | A6389901592 |
| | | | |

| Correspondances constructeurs* | | | |
|---|---|---|---|
| OPEL (Stellantis) | 6991F0 | RENAULT | 7703072261 |
| RENAULT SAMSUNG MOTORS | 348510 | VOLKSWAGEN | 8N8868307 |

* Informations non contractuelles données à titre indicatif