Restagraf
1 Allée des Bouleaux -F-95110 SANNOIS
+33 (0)1 39 98 55 00
info@restagraf.com

JOINT TORIQUE MARRON Ø 7,9 X 11,26 X 2,62 mm POUR CLIMATISATION



Code article	Nb de références	Nb de pièces	Conditionnement
2221	1	8	SACHET

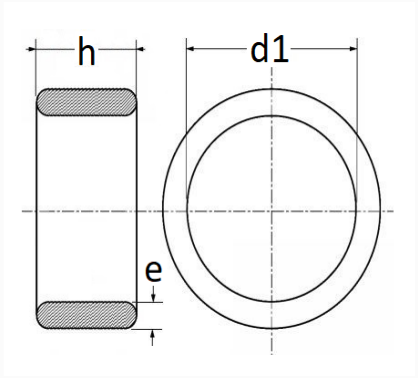

Informations techniques	
d1	7.90 mm
h	2.62 mm
e	1.68 mm

Matières
NITRILE HDROGENE AUTO-LUB

Correspondances constructeurs*	
CITROËN - PEUGEOT	6460P0

* Informations non contractuelles données à titre indicatif