Restagraf
1 Allée des Bouleaux -F-95110 SANNOIS
+33 (0)1 39 98 55 00
info@restagraf.com

BAGUE ACIER/EPDM Ø 16,9 X 20,9 X 8,7 mm POUR CLIMATISATION



Code article	Nb de références	Nb de pièces	Conditionnement
2218	1	5	SACHET

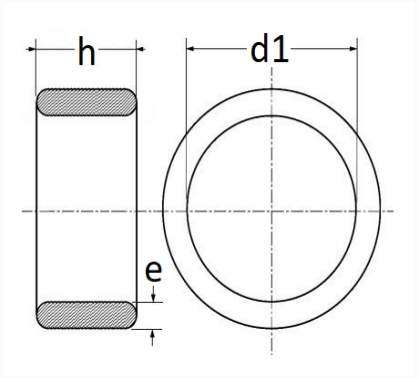

Informations techniques	
d1	16.90 mm
h	8.70 mm
e	2 mm

Matières
ACIER

Correspondances constructeurs*	
CITROËN - PEUGEOT	6460CC

* Informations non contractuelles données à titre indicatif