1 Allée des Bouleaux -F-95110 SANNOIS
+33 (0)1 39 98 55 00
info@restagraf.com

JOINT BAGUE BS Ø 11,05 X 19,23 X 2,03 mm POUR CLIMATISATION



Code article	Nb de références	Nb de pièces	Conditionnement
2213	1	8	SACHET

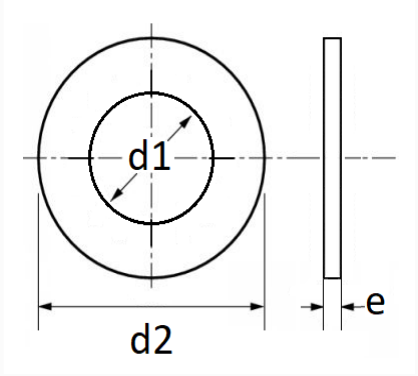

Informations techniques	
d1	11.2 mm
d2	19.2 mm
e	1.3 mm

Matières
ACIER

Correspondances constructeurs*			
CITROËN - PEUGEOT	9788K8	OPEL (GM) N° Catalogue	1850929

Correspondances constructeurs*			
OPEL (GM) N° Catalogue	6850803	OPEL (GM) N° de Pièce	24426646
OPEL (GM) N° de Pièce	52474373		

* Informations non contractuelles données à titre indicatif