1 Allée des Bouleaux -F-95110 SANNOIS
+33 (0)1 39 98 55 00
info@restagraf.com

AGRAFE ECROU DE MOULURE



Code article	Nb de références	Nb de pièces	Conditionnement
11130	1	2	SACHET

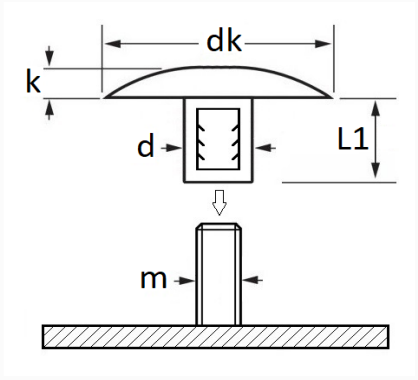

Informations techniques	
dk	18 mm
k	3 mm
L1	6 mm
d	10 mm
m	Goujon à Filet Couché Ø 5 mm

Matières
POLYACETAL

Correspondances constructeurs*			
OPEL (GM) N° Catalogue	174835	OPEL (GM) N° de Pièce	24415376

* Informations non contractuelles données à titre indicatif