1 Allée des Bouleaux -F-95110 SANNOIS
+33 (0)1 39 98 55 00
info@restagraf.com

BOUCHON HAUTE PRESSION CIRCUIT DE CLIMATISATION (R1234yf)

Code article	Nb de références	Nb de pièces	Conditionnement
2199	1	5	SACHET
217999	1	1	BLISTER

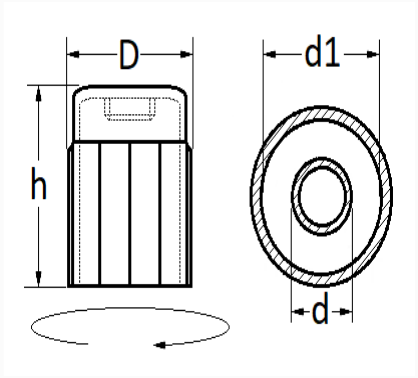

Informations techniques	
h	24.1 mm
D	21 mm
d1	18 mm
d	M8 x 1.00

Matières
POLYAMIDE