1 Allée des Bouleaux -F-95110 SANNOIS
+33 (0)1 39 98 55 00
info@restagraf.com

VALVE M8 x 1.00 CIRCUIT DE CLIMATISATION (GAZ R134A / 1234yf)

Code article	Nb de références	Nb de pièces	Conditionnement
2197	1	10	SACHET

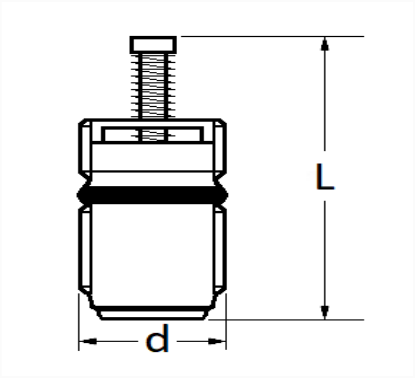

Informations techniques	
L	21.83 mm
d	M8 x 1.00

Matières
LAITON