1 Allée des Bouleaux -F-95110 SANNOIS
+33 (0)1 39 98 55 00
info@restagraf.com

ÉCROU PLASTIQUE Ø 5 mm



Code article	Nb de références	Nb de pièces	Conditionnement
1534	1	8	SACHET

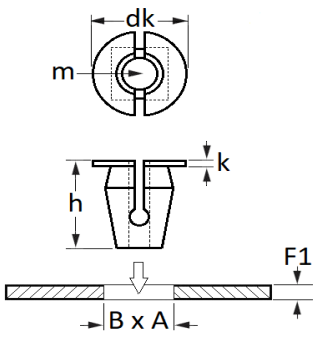

Informations techniques	
dk	22 mm
k	1 mm
h	18 mm
m	Vis Matériaux Tendres Ø 5 mm
B	9.5 mm
A	9.5 mm
F1	0.8 → 3 mm

Matières
POLYAMIDE 66+30%FIBRE DE VERRE

Correspondances constructeurs*	
VOLKSWAGEN	7H0825555A

* Informations non contractuelles données à titre indicatif