1 Allée des Bouleaux -F-95110 SANNOIS
+33 (0)1 39 98 55 00
info@restagraf.com

ÉCROU PLASTIQUE Ø 5 mm GARNITURE INTÉRIEURE ET EXTÉRIEURE

Code article	Nb de références	Nb de pièces	Conditionnement
476	1	35	SACHET

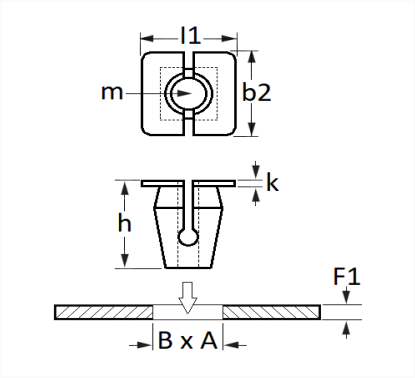

Informations techniques	
l1	11 mm
b2	11 mm
k	1 mm
h	12.85 mm
m	Vis Matériaux Tendres Ø 5 mm
B	8.2 mm
A	8.2 mm
F1	0.8 → 1.2 mm

Matières
POLYAMIDE 66

Correspondances constructeurs*	
CITROËN	26159389

* Informations non contractuelles données à titre indicatif