1 Allée des Bouleaux -F-95110 SANNOIS
+33 (0)1 39 98 55 00
info@restagraf.com

# COSSE DE BATTERIE POSITIVE 35 → 70 mm² DOUBLE SERRAGE

| Code article | Nb de références | Nb de pièces | Conditionnement |
|---|---|---|---|
| 225200 | 1 | 1 | BOÎTE BROCHABLE |
| 41001 | 1 | 10 | BOÎTE |

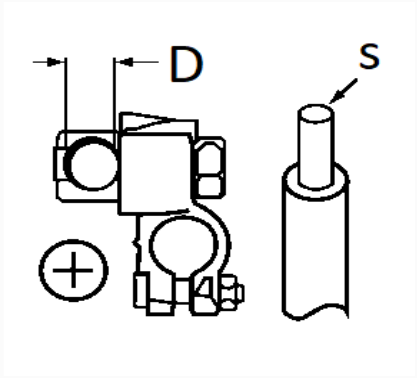


| Informations techniques | |
|---|---|
| D | 13 mm |
| s | 35 → 70 mm² |
| | |
| | |
| | |
| | |
| | |
| | |
| | |
| | |

| Matières |
|---|
| LAITON |