1 Allée des Bouleaux -F-95110 SANNOIS
+33 (0)1 39 98 55 00
info@restagraf.com

JOINT TORIQUE MARRON Ø 7,65 X 11,21 X 1,78 mm POUR CLIMATISATION



Code article	Nb de références	Nb de pièces	Conditionnement
2204	1	8	SACHET

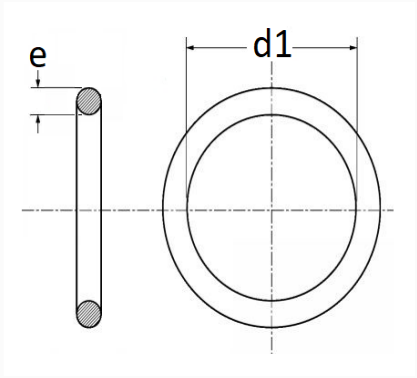

Informations techniques	
d1	7.65 mm
e	1.78 mm

Matières
NITRILE HDROGENE AUTO-LUB

Correspondances constructeurs*			
CITROËN - PEUGEOT	6460T9	FIAT	14452883

Correspondances constructeurs*			
FORD Finis	1008440	FORD N° Technique	95VW19E715EA
OPEL (GM) N° Catalogue	1850707	OPEL (GM) N° Catalogue	6845671
OPEL (GM) N° de Pièce	52466777	OPEL (GM) N° de Pièce	90381761
RENAULT	6025370795	RENAULT	7701204870
VOLKSWAGEN	7H0820896		

* Informations non contractuelles données à titre indicatif