Restagraf
1 Allée des Bouleaux -F-95110 SANNOIS
+33 (0)1 39 98 55 00
info@restagraf.com

ÉCROU PLASTIQUE Ø 4,8 mm



Code article	Nb de références	Nb de pièces	Conditionnement
130362	1	15	SACHET

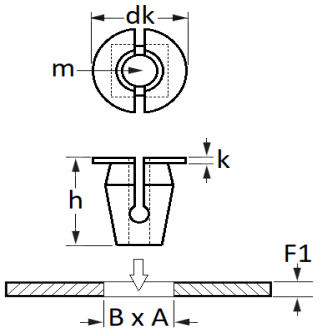

Informations techniques	
dk	18.15 mm
k	3.5 mm
h	21.8 mm
m	Vis à Tôle Ø 4.8 mm
B	8 mm
A	8 mm
F1	0.7 → 1.3 mm

Matières
POLYAMIDE ET ELASTOMERE

Correspondances constructeurs*			
FORD N° Technique	W715418S300	FORD N° Technique	W780999SJ00

Correspondances constructeurs*			
JAGUAR	J9C10516	JAGUAR	W780999SJ00
LAND ROVER	LR114151	LAND ROVER	W780999SJ00
SUBSTITUABLE À LAND ROVER	LR052123	SUBSTITUABLE À LAND ROVER	W715418S300

* Informations non contractuelles données à titre indicatif