1 Allée des Bouleaux -F-95110 SANNOIS
+33 (0)1 39 98 55 00
info@restagraf.com

AGRAFE DE MOULURE Ø 8 mm



Code article	Nb de références	Nb de pièces	Conditionnement
130357	1	10	SACHET

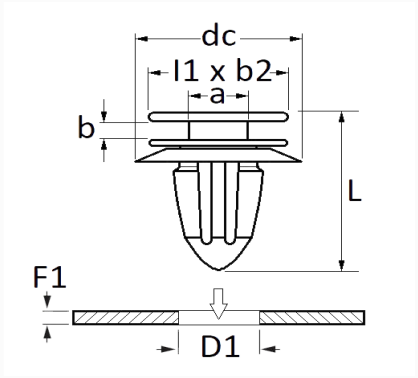

Informations techniques	
l1	10 mm
b2	8 mm
dc	15 mm
b	1.3 mm
L	11.2 mm
D1	8 mm
F1	0.8 → 1.2 mm

Matières
POLYACETAL

Correspondances constructeurs*			
FORD N° Technique	W780227SJ100	LAND ROVER	LR038554

Correspondances constructeurs*			
LAND ROVER	W780227SJ00	SEAT	6F9853909
VOLKSWAGEN	6F9853909		

* Informations non contractuelles données à titre indicatif