1 Allée des Bouleaux -F-95110 SANNOIS
+33 (0)1 39 98 55 00
info@restagraf.com

JOINT TORIQUE VERT Ø 6,75 X 10,35 X 1,8 mm POUR CLIMATISATION



Code article	Nb de références	Nb de pièces	Conditionnement
2202	1	8	SACHET

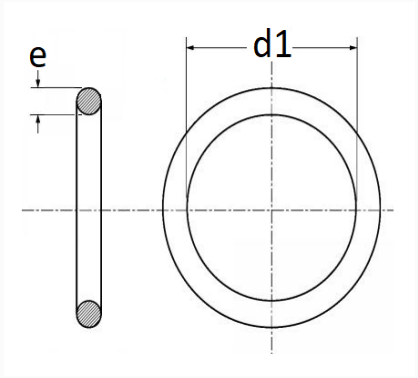

Informations techniques	
d1	6.75 mm
e	1.80 mm

Matières
NITRILE HYDROGÉNÉ

Correspondances constructeurs*			
CITROËN - PEUGEOT	6457VG	FIAT	14450483

Correspondances constructeurs*			
FORD Finis	1014738	FORD N° Technique	W702964S300
OPEL (GM) N° Catalogue	4700649	OPEL (GM) N° Catalogue	6850703
OPEL (GM) N° de Pièce	90579979	OPEL (GM) N° de Pièce	9208299

* Informations non contractuelles données à titre indicatif