1 Allée des Bouleaux -F-95110 SANNOIS
+33 (0)1 39 98 55 00
info@restagraf.com

ÉCROU PLASTIQUE Ø 4 mm



Code article	Nb de références	Nb de pièces	Conditionnement
130347	1	6	SACHET

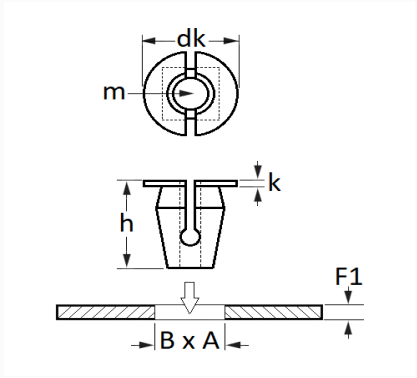

Informations techniques	
dk	12 mm
k	1.5 mm
h	8.9 mm
m	Vis Matériaux Tendres Ø 4 mm
B	7 mm
A	7 mm
F1	0.8→1.5 mm

Matières
POLYAMIDE

Correspondances constructeurs*			
HYUNDAI	1491004000	KIA	1491004000

* Informations non contractuelles données à titre indicatif